PCM para Baterías de Litio o Li-Po de 6S hasta 13S 20A.

PCM (Protection Circuit Module): Estos circuitos se encarga de determinar cuándo la batería (célula) o conjunta ya no puede descargarse más, cortando la tensión y en qué momento se ha cargado suficientemente, cortando la tensión excesiva. También permite que circule tensión de la batería a la carga hasta que la tensión disminuya a valores peligroso para la vida de la misma para cada célula de 3,7v. En ese momento, el PCM impide que se descargue por más tiempo y la alimentación queda cortada.

Es un pequeño circuito que interpondremos entre cada una de las baterías para la carga y/o descarga.

Los PCM se usan en los pack de baterías Litio/Lipo y se deben activar conectándo el conjunto PCM-Baterías al alimentador.

Ajustable para Pack de Baterías de Litio de 6S hasta 13S

NOTA: No soldar los cables de las celdas con el conector en el PCM
Tipos de Baterías: Celdas de 3.6 o 3.7V

Pack configurables:
6S: 21.6-22.2v carga a 25.2v
7S: 25.2-25.9v carga a 29.4v
8S: 28.8-29.6v carga a 33.6v
9S: 32.4-33.3v carga a 37.8v
10S: 36-37v carga a 42v
11S: 39.6-40.7v carga a 46.2v
12S: 43.2-44.4v carga a 50.4v
13S: 46.8-48.1v carga a 54.6v
Dos tipos de Salidas, Común o Independientes
Corriente: 18A, 20A. 1 segundo
Medidas: 55.10x31.50mm

Parámetros técnico:
Rango de sobre voltaje: 4.15-4.25v ± 0.05v / Cell
Rango de voltaje de descarga excesiva: 2.3-3.0v ± 0.05v / Cell
Voltaje de detección de descarga excesiva: 2.45 ± 0.1V
Corriente de detección de sobreintensidad: 20A
Corriente continua de funcionamiento: 18A
Corriente de reposo: menos de 30 uA
Resistencia interna: menos de 100 mΩ
Temperatura de trabajo: -40 - + 50 ℃
Protección contra cortocircuitos y sobre carga

Shoptronica no se hace responsable de la Garantía por el uso inadecuado o sobrecarga continuada de los PCM.

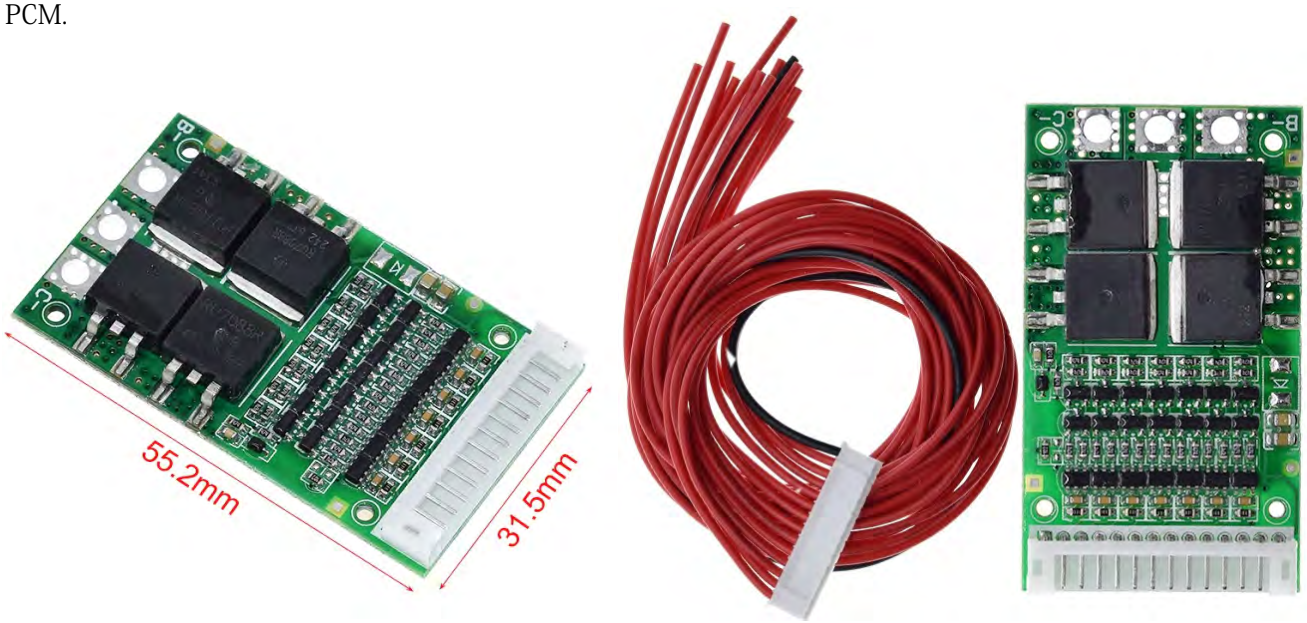

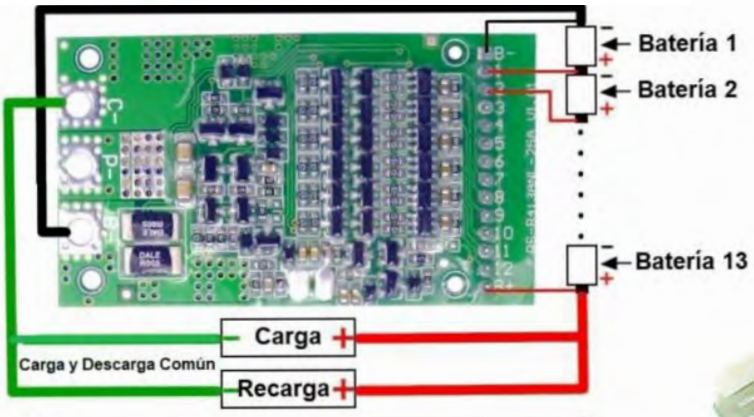

Conexión de hasta 13 celdas

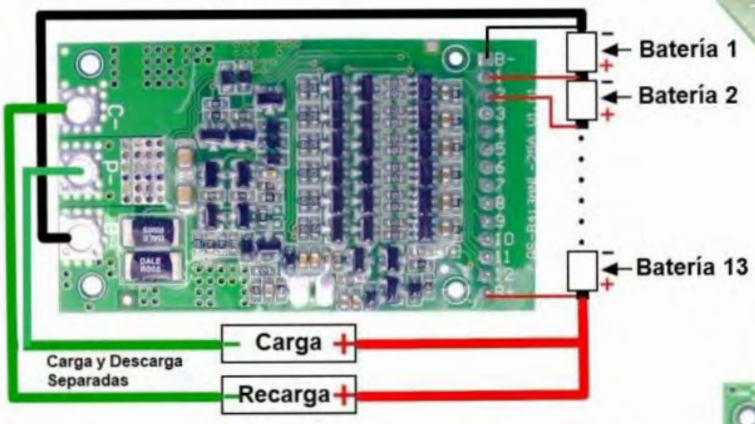

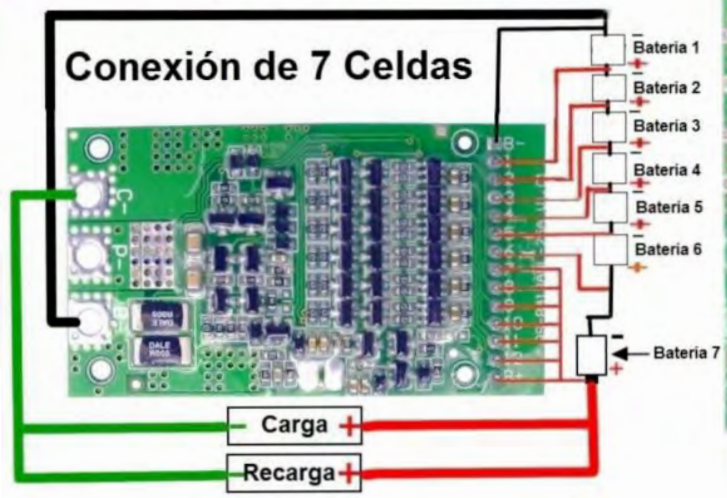

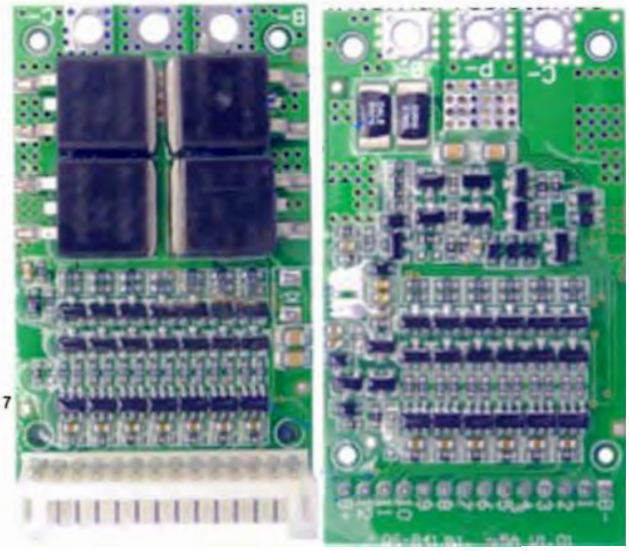

SHOPTRONICA